SOPORTE DE PARED PARA PANTALLAS 37”- 80”

LP7866TN-B

EAN-13: 8433281013155

¡Este soporte será imprescindible para ti! Fija tu pantalla a la pared y gana espacio. Tiene una capacidad de carga de 40 kg y un diseño elegante en color negro. ¡Disfruta de una instalación limpia y ordenada!

Especificaciones:
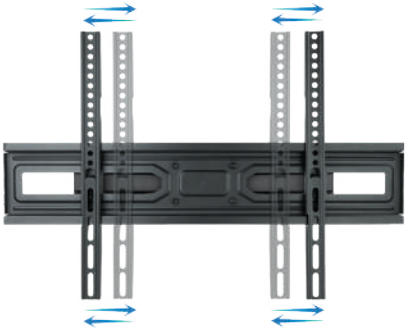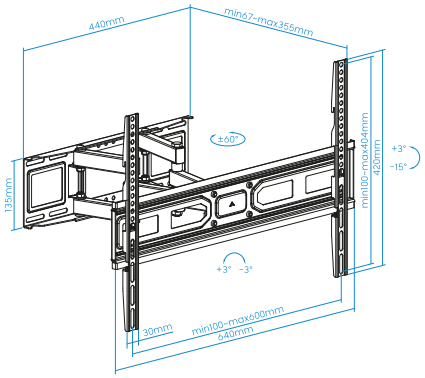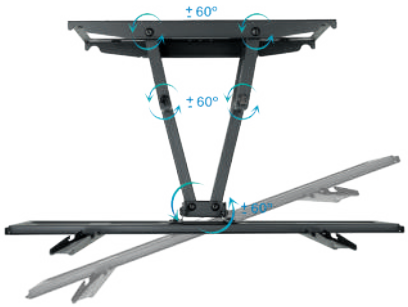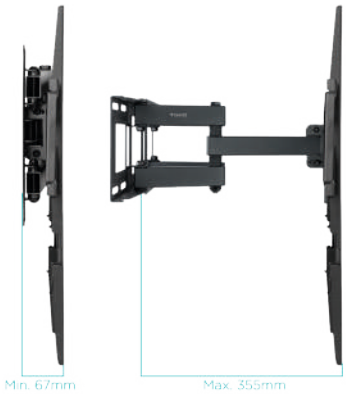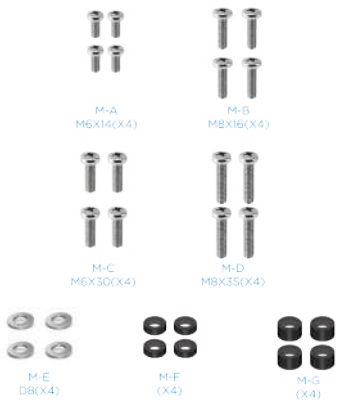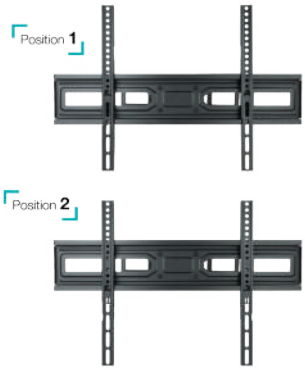
- Compatible con VESA: 100x100, 150x100, 100x150, 100x200, 200x100, 150x150, 200x200, 300x200, 400x200, 300x300, 400x300, 600x200, 400x400, 600x300, 600x400
- Peso máximo soportado de pantalla: 40 kg
- Ángulo de inclinación: +3°/-15°
- Ángulo de giro: +60°/-60°
- Ángulo de nivelación: +3°/-3°
- Distancia de pared: 67-355 mm
- Incluye nivel de burbuja
- Compatible con pantallas curvas
- Material: Acero